WindSense

Produit

WindSense - capteur de vent Wi-Fi

Octobre 2016 Digital Yacht (Tel 01 70 70 92 50)

www.digitalyacht.fr

Part Number: ZDIGWS

UPC: 081159830625

PDS 495 €

Introduction & Marché

Cher partenaire,

WindSense est le nouveau capteur de vent sans-fil désigné pour permettre aux tablettes, smartphones et PC d'afficher précisément la vitesse et la direction du vent. Ce produit est équipé d'une girouette anémomètre de haute qualité avec un câble de 20m qui se connecte à l'interface sous le pont, qui fournira ainsi après les données grâce à la connexion Wi-Fi ou/et NMEA0183. Les capteurs peuvent aussi se connecter à l'entrée NMEA 0183 du produit permettant ainsi au système sans fil de partager aussi les autres instruments de navigation. Les données sont compatibles avec une large variété d'applications et de logiciel. Le système Wi-Fi intégré permet typiquement une portée jusqu'à 30 m.

Le prix est très attractif et le produit est positionné en tant qu'addition ou remplacement à bas coût de n'importe quel système d'électronique marine, mais ce produit offre une précision sensiblement améliorée, une fiabilité, et la fonctionnalité d'interfacer avec les smartphones et tablettes pour ainsi obtenir un affichage complet des capteurs connecté. Le WindSense offre une précision sensiblement améliorée, une fiabilité et la fonctionnalité. Certains navires équipés avec des capteurs de profondeur et de vitesse ont aussi besoin des données du vent, ou certains navires ont seulement besoin de remplacer leurs girouettes. En fonction de l'application utilisée, VMG, paramètres de performance et autres peuvent être calculé.

Un adaptateur NMEA2000 sera aussi disponible plus tard cette année pour une intégration du WindSense avec les systèmes NMEA2000.

Information produit

PDS 495€
UPC 081159830625
PART NUMBER ZDIGWS

Informations produit

- Capteur de vent autonome ou équipé avec une girouette anémomètre de précision
- Connexion filaire avec un câble fin depuis le produit vers l'interface sous le pont avec une connexion NMEA et Wi-Fi
- Girouette anémomètre ultra-résistante pour une durée de vie exceptionnelle
- Large variété d'applications pour iOS, Android et PC/MAC
- Supporte jusqu'à 7 produits connectés en Wi-Fi- Permet d'utiliser de nombreux appareils pour différents affichages
- Sortie NMEA 0183
- Entrées 0183 (4800 et 38400 baud) avec multiplexeur pour faciliter le partage des données
- Wi-Fi peut être autonome ou lié à un réseau existant
- Consommation minimale
- Interface NMEA2000 en option (disponible fin 2016)

Système WindSense
Girouette WND1000 avec un câble de 20m et l'interface WindSense sous le pont avec Wi-Fi

Note
iPad non fourni avec le système

Installation produit

WindSense

Girouette WND1000
Fourni avec un câble de connexion hyper fin de 20m et un connecteur pour l'interface WindSense

Interface Wi-Fi
Supporte jusqu'à 7 appareils connectés - tablette, smartphone, PC.

Interface WinSense
Interface waterproof avec Wi-Fi intégré pour une portée sur le bateau jusqu'à 30m

Entrée NMEA 0183
Configurable en 4800 ou 38400 baud

Sortie NMEA 0183
Configurable en 4800 ou 38400 baud

Alimentation
10-30V DC

- La girouette anémomètre est très facile à installer et offre une fiabilité supérieure par rapport aux autres marques.
- L'interface WindSense peut être installée et faire une empreinte jusqu'à 30m
- L'interface Wi-Fi supporte les protocoles UDP et TCP/IP et jusqu'à 7 appareils connectés.
- L'interface Wi-Fi peut être programmée pour rejoindre un autre réseau Wi-Fi si besoin.

Compatibilité avec les apps

- Compatibilité TCP/IP et UDP ce qui facilite l’intégration avec une large variété d’existantes et de nouvelles applications et programmes de navigation.
- iOS, Android, MAC & PC
- Applications gratuites de Digital Yacht
- Applications peuvent calculer les véritables informations sur le vent, les données VMG et autres paramètres de performance comme les polariseurs et lignes de course.

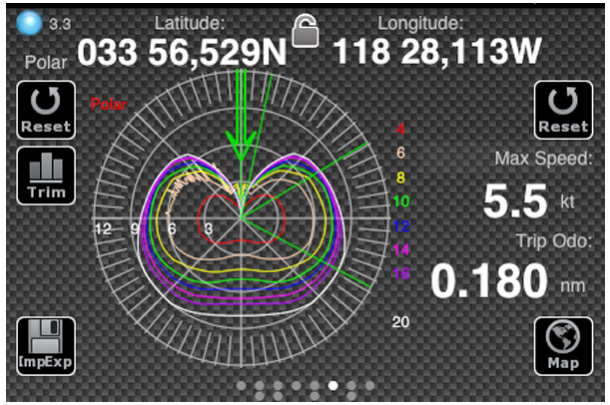

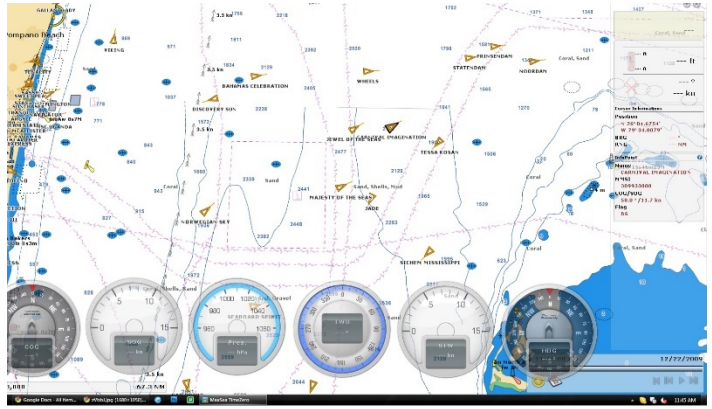

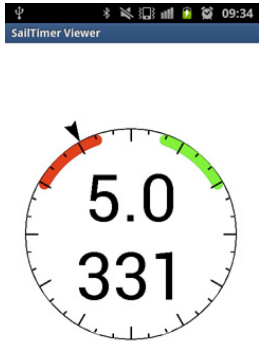

Expansion avec les systèmes NMEA 2000

- Interface NMEA0183 vers NMEA2000 disponible fin 2016
- Permet une intégration facile du WindSense vers n'importe quel système NMEA2000

Spécifictés

Fonctionnalité	
Alimentation	• 10-30V DC. Consommation typique 50mA @ 12V DC
Interfaces	• Entrées et sorties NMEA0183 configurable à 4800 ou 38400 baud • Mise à jour de sortie à 5Hz (configurable) • Wi-Fi – 802.11b/g • Supporte jusqu'à 7 appareils connectés • Protocole TCP/IP et UDP • Optionnel NMEA 2000
Précision	• Vitesse du vent typiquement 3% à 10-40 noeuds • Angle du vent typiquement 4 degrés • Vitesse du vent maximum 80 noeuds
Caractéristiques de programmation	• Alignez Vent / mettre décalage - avant la commande de réglage du panneau et disponible en tant que commande NMEA • Direction amortissement • Taux de phrase de sortie
Compatibilité	• Large variété d'applications gratuites et payantes pour iOs, Android, PC & Mac • Intégration avec les systèmes de cartographie et de navigation • Utilisation avec les systèmes d'électroniques marines traditionnels grâce à l'interface NMEA

Dimensions physiques

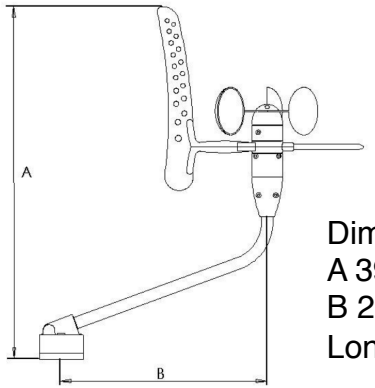

Dimension
A 390mm
B 225mm
Longueur câble 20m

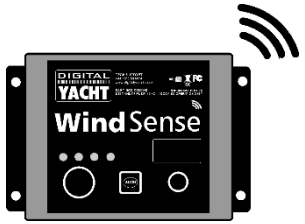

Dimension
A 90mm
B 160mm

Point de vente revendeur /Matériels marketing

- Étalage de comptoir attractif disponible gratuitement pour nos distributeurs (42 x 30cm)

- Images sur site internet et pour journalistes